ecowin th72

Il sistema **ecowin** th72 offre una soluzione estetica che permette di adattarsi ai più diversi stili architettonici, è possibile creare diverse forme, colori e dimensioni per adattarsi meglio al contesto grazie allo stile stile sobrio ed elegante dei suoi profili. Le elevate prestazioni di isolamento termico ed acustico, garantiscono un elevato confort interno insieme all'ottima tenuta all'aria ed all'acqua. Del sistema **ecowin** th72 esiste anche la versione con ferramenta perimetrale in grado di garantire, come nei tradizionali infissi in legno massello, una maggiore sicurezza grazie alla possibilitá di avere chiusure in più punti. Inoltre in questo modo si ha anche una migliore tenuta all'aria, all'acqua ed al vento.
Il sistema permette la costruzione di finestre e porte-finestre ad una o più ante con apertura a battente, a vasistas, ad anta-ribalta, a bilico verticale ed orizzontale, portoncini di ingresso.

DATI TECNICI

TIPOLOGIE DEI PROFILI	•profondità telaio - 65mm •profondità anta - 72mm •profondità anta ferramenta perimetrale - 74mm	
TIPOLOGIE COSTRUTTIVE	•finestre e porte-finestre ad una o più ante •finestre ad anta-ribaltata •finestre a bilico orizzontale e verticale	
SPESSORE TAMPONAMENTI	•max 48 mm	
POTERE FONOISOLANTE UNI EN ISO 14140	Rw=41,0 (-2;-6) dB (vetro 66.2a/20/44.2a)	*Finestra 2 ante con A/R 1350x1480mm*
TRASMITTANZA TERMICA	•nodo laterale Uf=2,08W/mq K (UNI EN ISO 12412-2) •nodo centrale Uf=2,03W/mq K (EN ISO 10077-2:2004)	
PERMEABILITÀ ALL'ARIA EN 12207:1999	classe4	*Porta-finestra 2 ante con A/R 1500x2400mm*
TENUTA ALL'ACQUA EN 12208:1999	classe E1500	
RESISTENZA AL VENTO EN 12210:1999	classe C5	

TIPOLOGIE

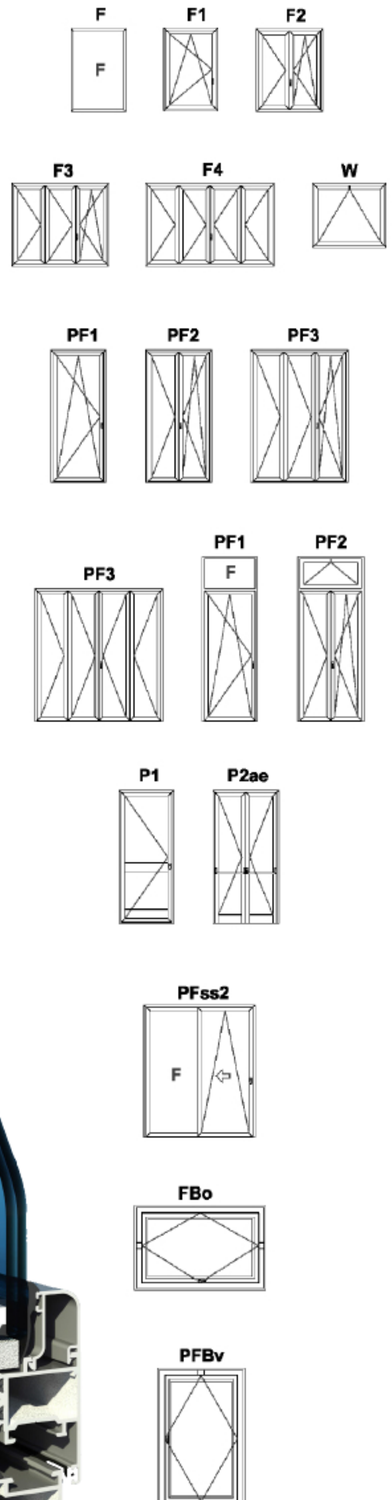

SEZIONE ORIZZONTALE
nodo laterale

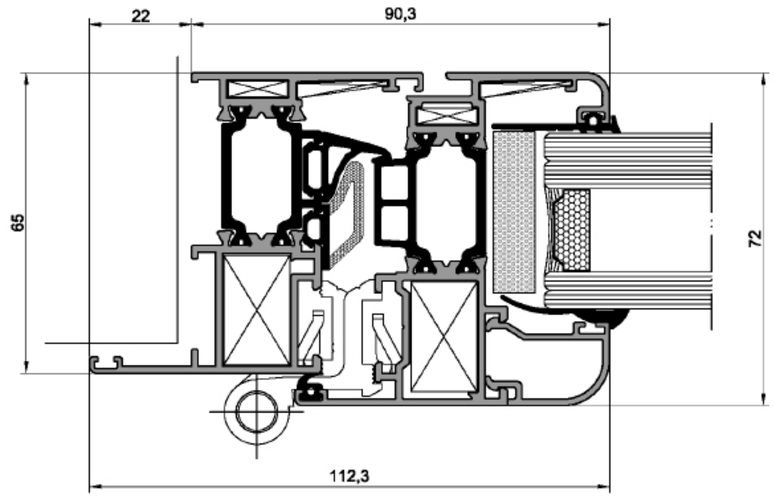
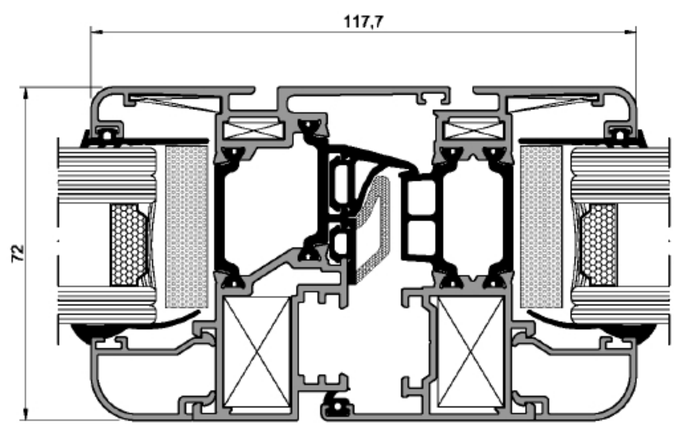
SEZIONE ORIZZONTALE
nodo centrale